Сифоны для ванн и душевых поддонов

E

E110

Сифон Ани для душевого поддона 1 1/2”* 40

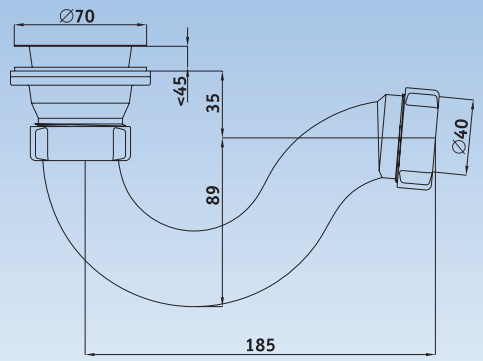

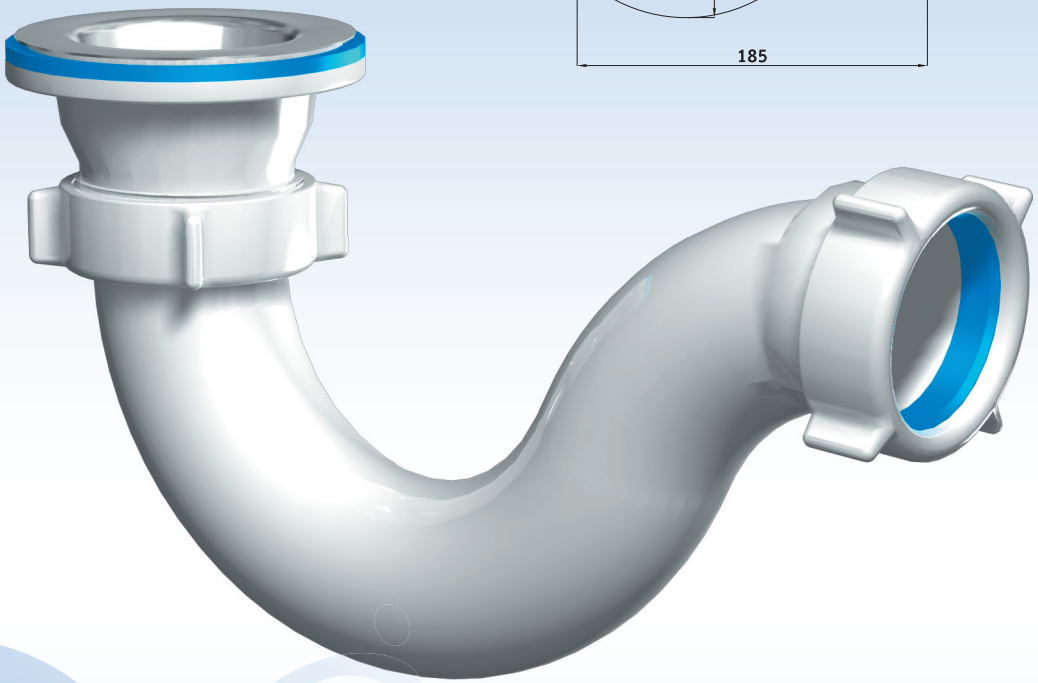

Габаритные размеры 216x146x74
Материал горловины - сталь

70

E100

Сифон Ани для ванны пластик 1 1/2”

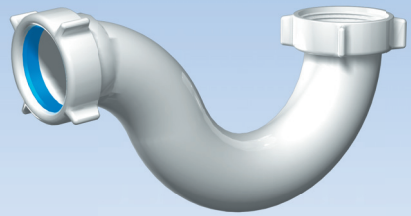

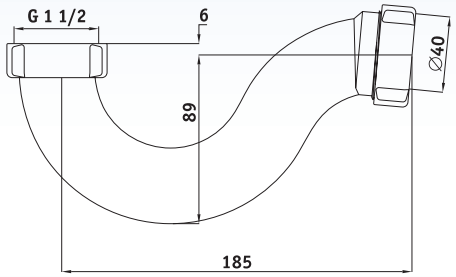

Габаритные размеры 216x116x66

100

E115

Сифон Ани для душевого поддона1 1/2”*40
с гибкой трубой 40х50

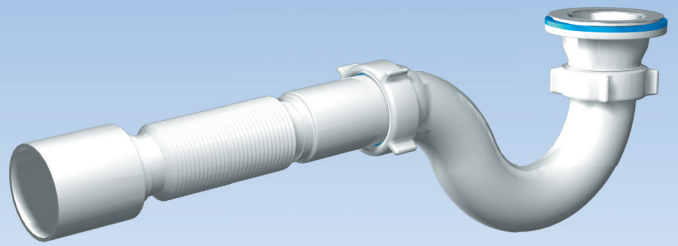

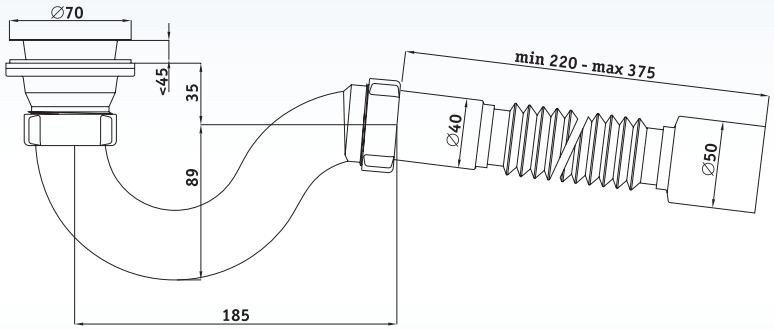

Габаритные размеры без трубы 216х146х74
Материал горловины - сталь

55

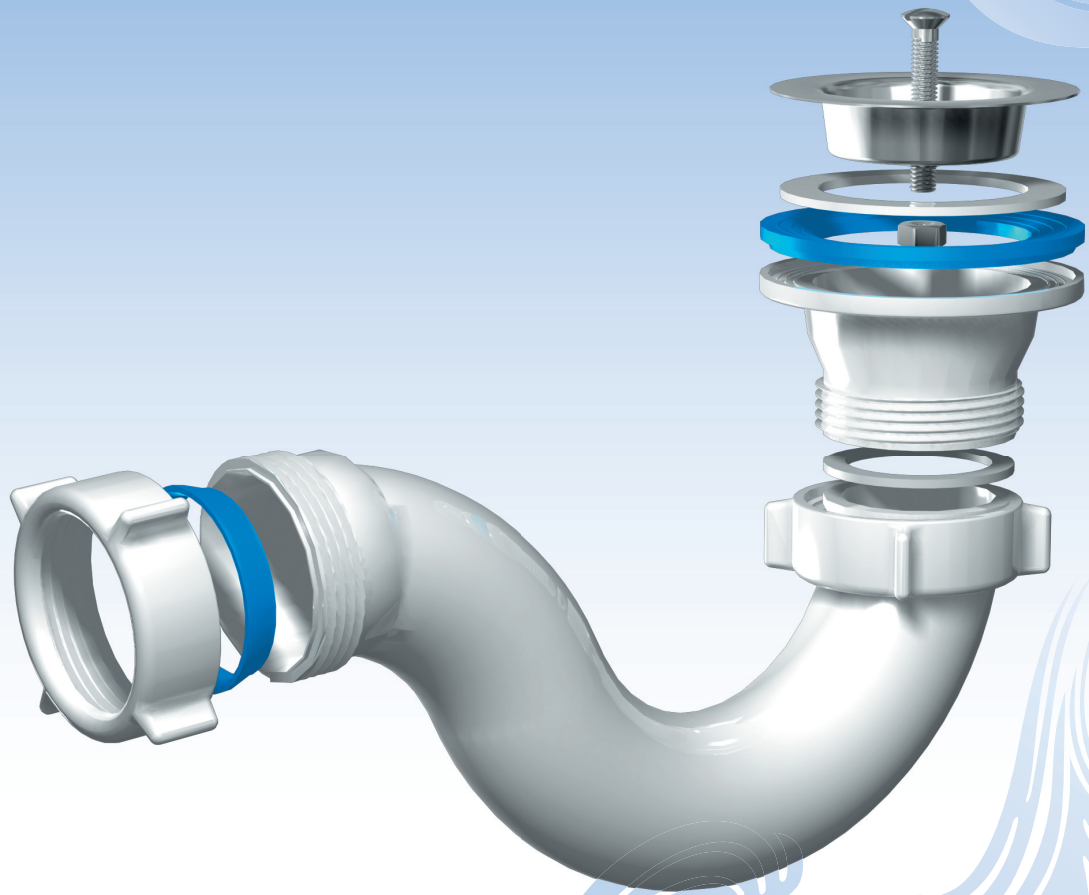

E

E150

Сифон Ани для ванны с выпускоми переливом 1 1/2”

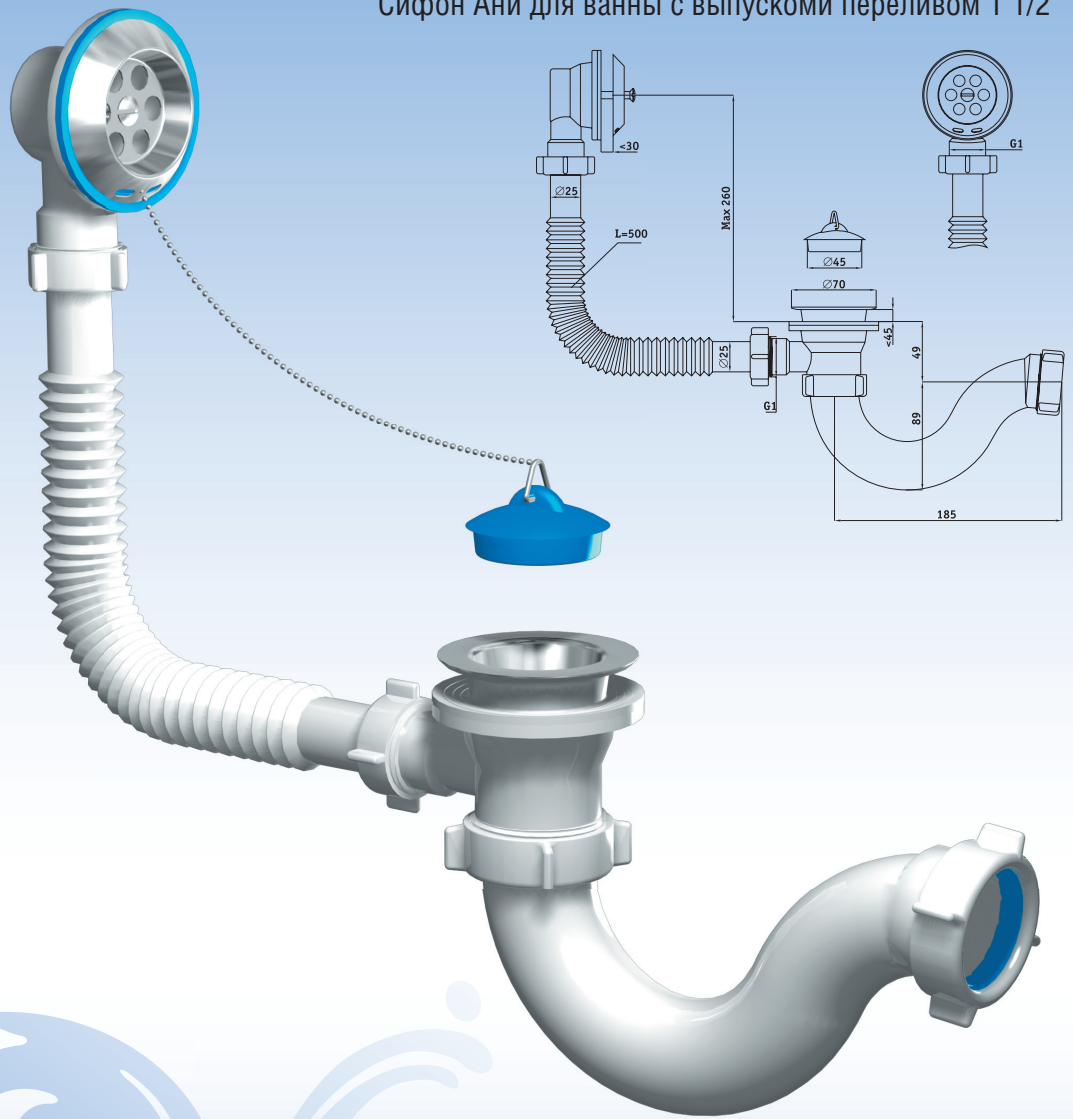

Габаритные размеры без перелива 250x140x74
Материал горловины и перелива - сталь

35

E151

Сифон Ани для ванны
с выпуском и перелевом 1 1/2”
с переходной трубой 45 40x50

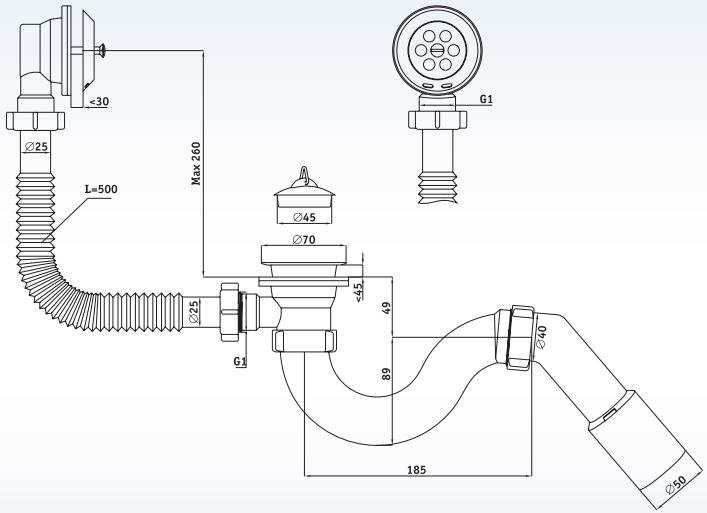

Габаритные размеры без перелива 380x140x74
Материал горловины и перелива - сталь

30

E155

Сифон Ани для ванны
с выпуском и переливом 1 1/2”
с гибкой трубой 40х50

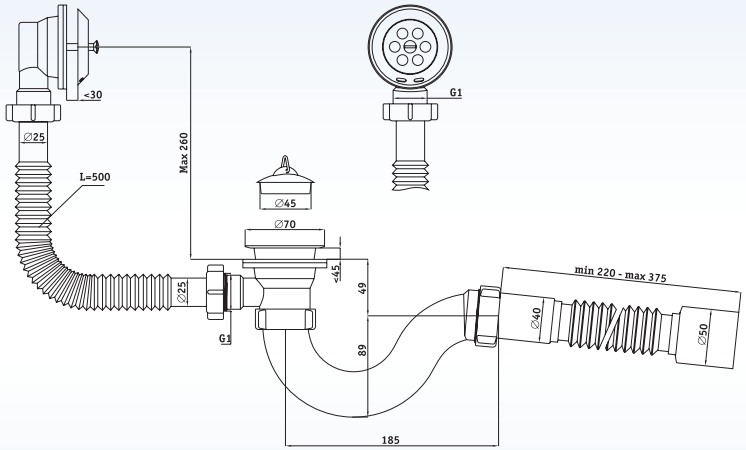

Габаритные размеры без перелива и трубы 250х140х74
Материал горловины и перелива - сталь

30

E

E200

Сифон Ани для ванны регулируемый 1 1/2”x40

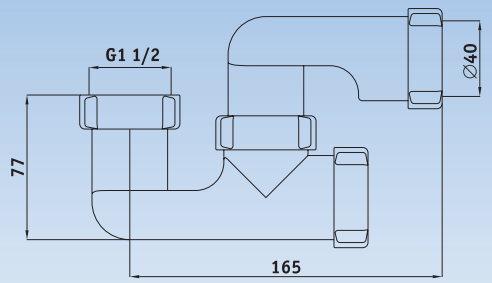

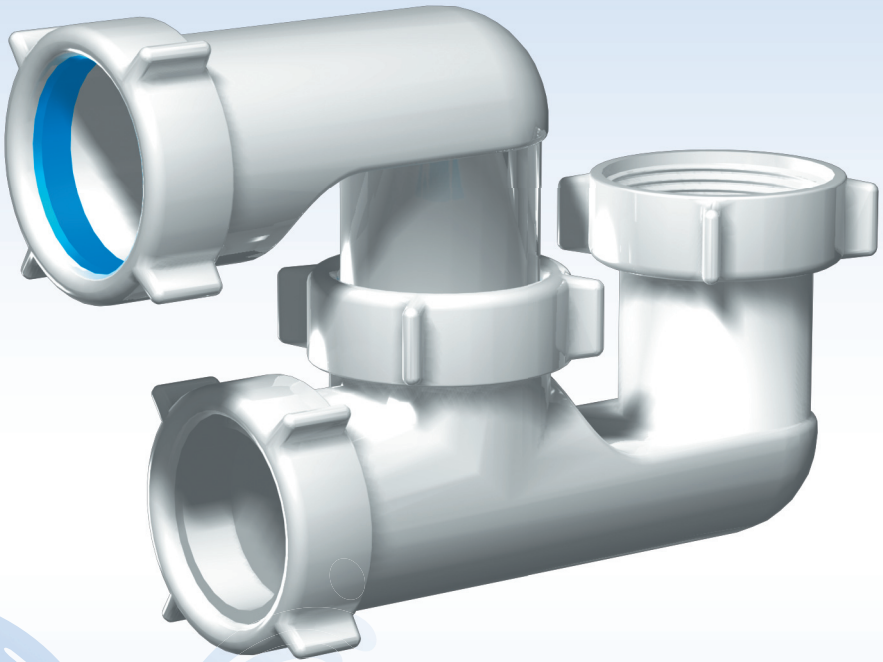

Габаритные размеры 202x100x74

70

E210

Сифон Ани для душевого поддона регулируемый 1 1/2”*40

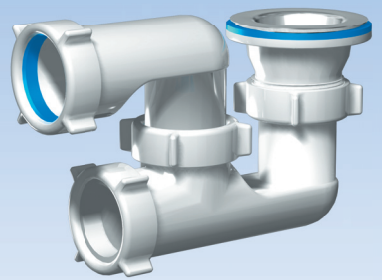

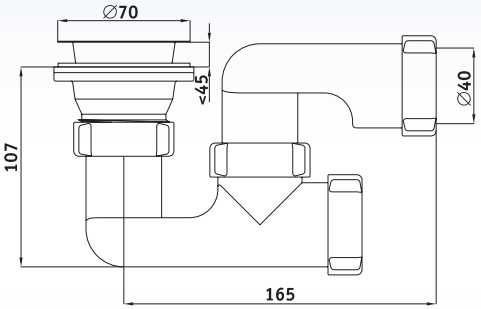

Габаритные размеры 202x115x74
Материал горловины - сталь

60

E215

Сифон Ани для душевого поддона
регулируемый 1 1/2”*40 с гибкой трубой 40х50

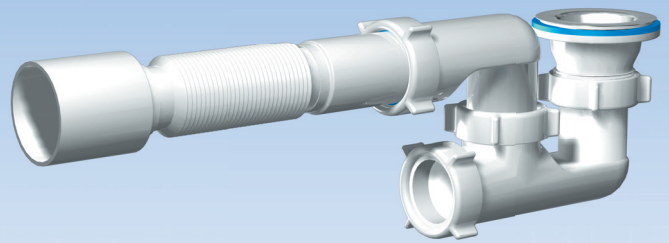

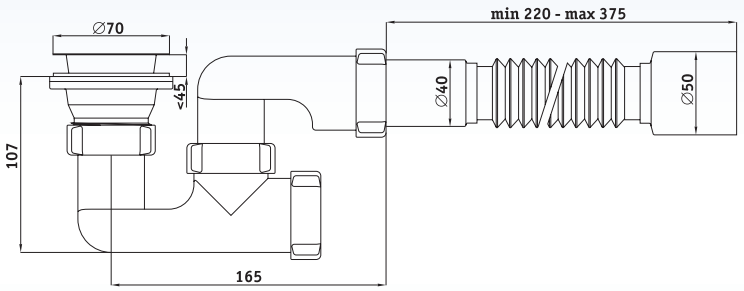

Габаритные размеры без трубы 202х115х74
Материал горловины - сталь

45

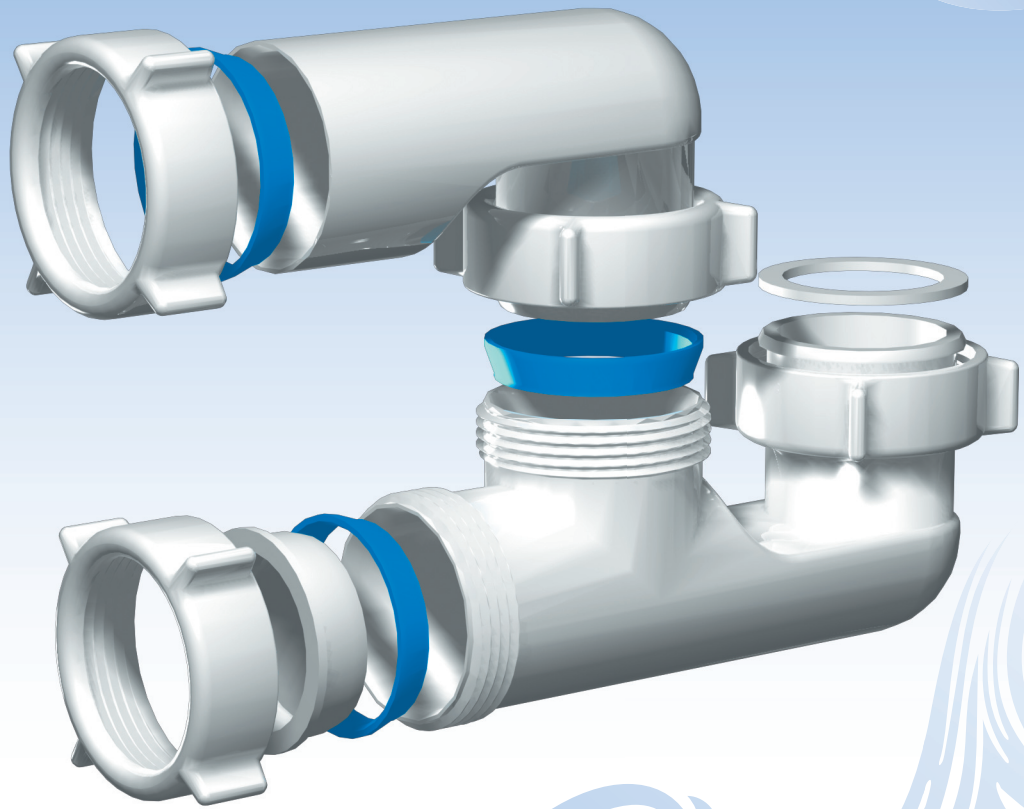

E

E250

Сифон Ани для ванны регулируемый
с выпуском и переливом 1 1/2”

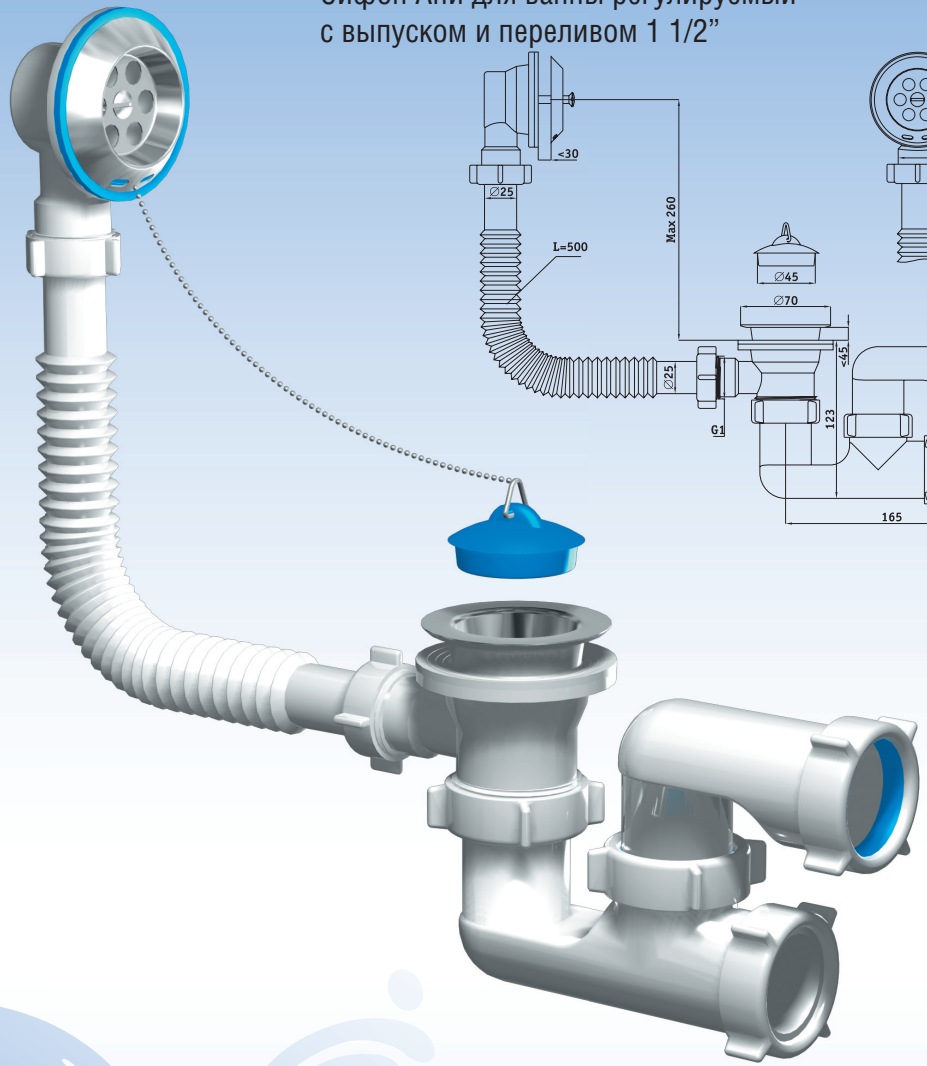

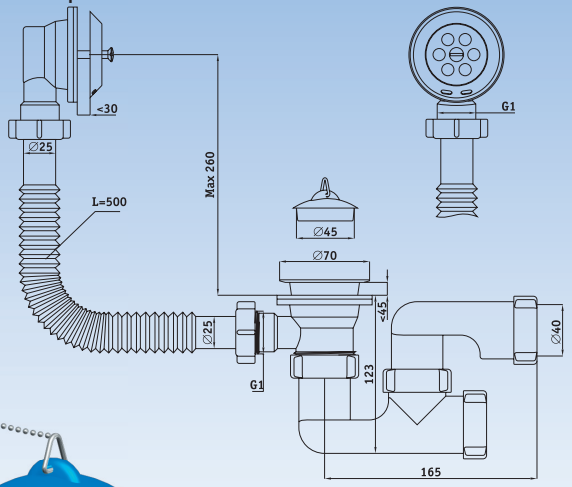

Габаритные размеры без перелива 234x115x74
Материал горловины и перелива - сталь

35

E251

Сифон Ани для ванны регулируемый
с выпуском и переливом 1 1/2”
с переходной трубой 45 40x50

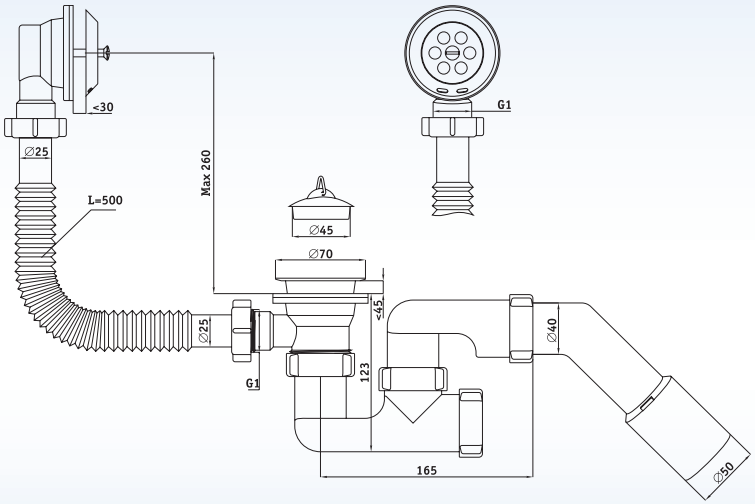

Габаритные размеры без перелива и трубы 234x115x74
Материал горловины и перелива - сталь

30

E255

Сифон Ани для ванны регулируемый
с выпуском и переливом 1 1/2”
с гибкой трубой 40х50

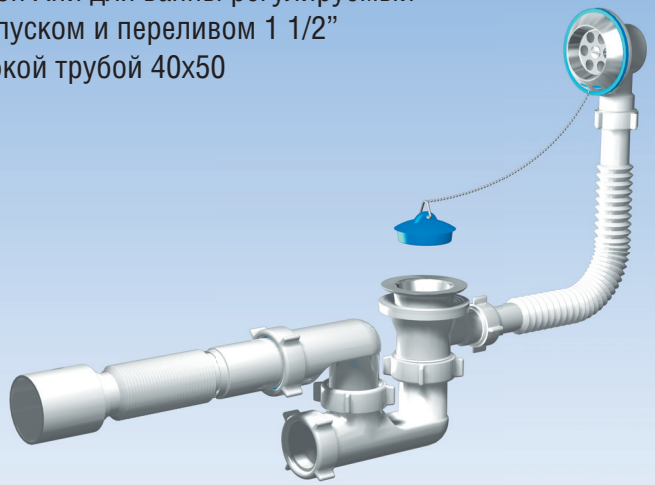

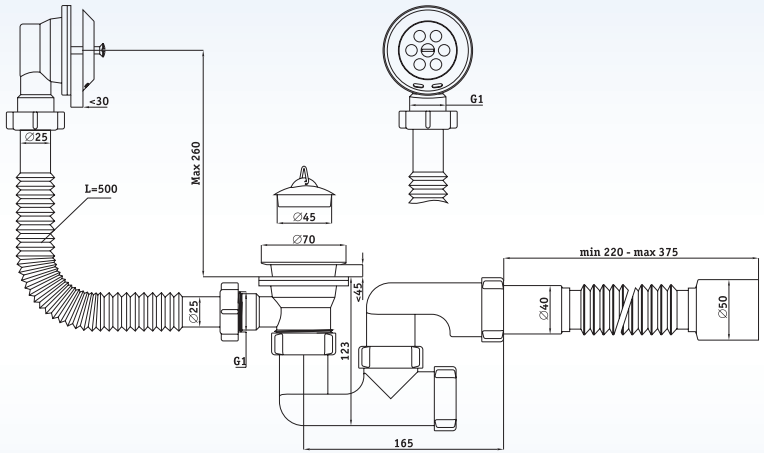

Габаритные размеры без перелива и трубы 234х115х74
Материал горловины и перелива - сталь

30

E

E301

Сифон Ани для ванны, автомат

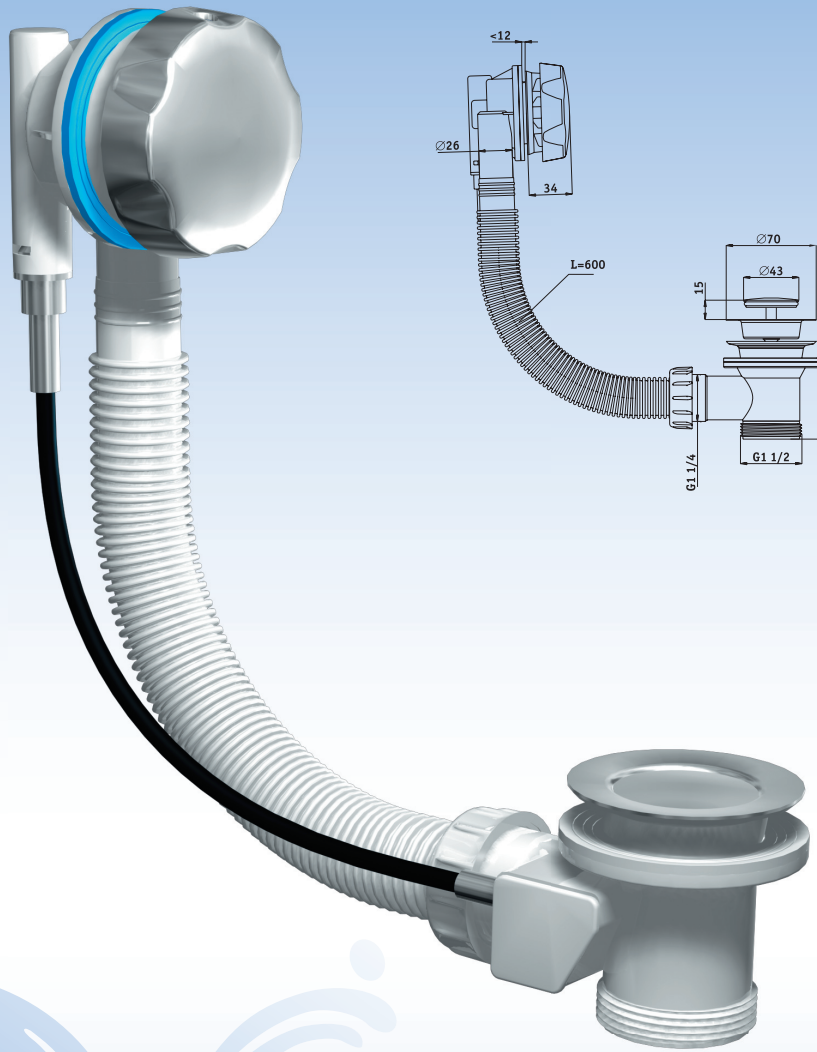

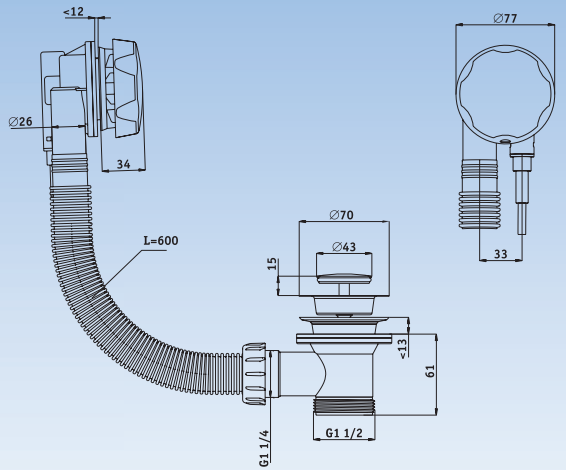

Габаритные размеры без перелива 269x153x74
Материал горловины и перелива - сталь

15

E311

Сифон Ани для ванны, автомат
с переходной трубкой 45 40x50

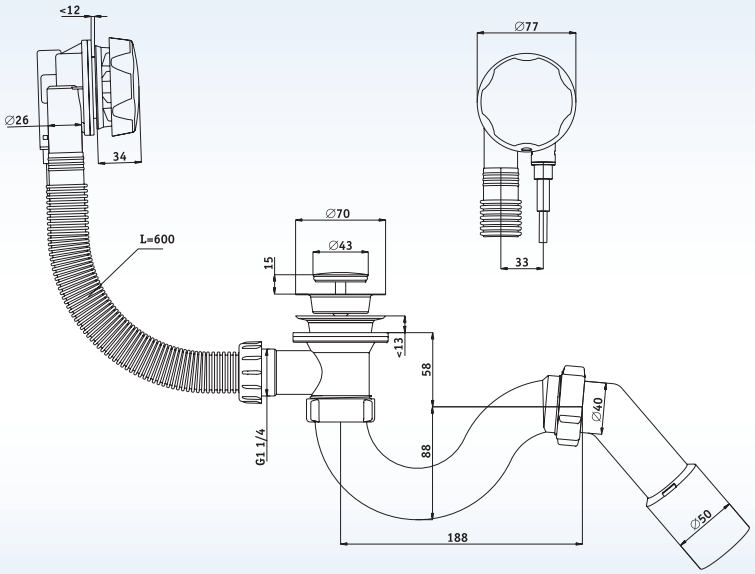

Габаритные размеры без перелива 397x153x74
Материал горловины и перелива - сталь

15

E321

Сифон Ани для ванны автомат регулируемый
с переходной трубкой 45 40х50

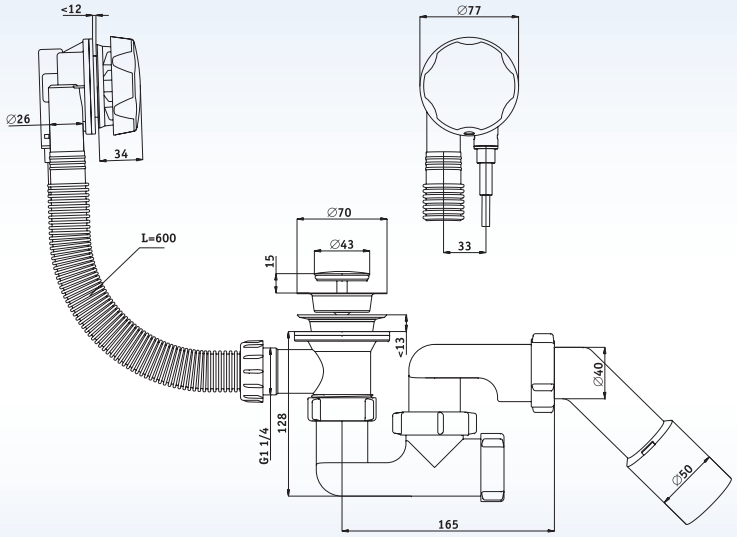

Габаритные размеры без перелива 382х139х74
Материал горловины и перелива - сталь

15

E